DETAIL – SVAŘOVANÁ SÍŤ PILONET HEAVY+BAVOLET JEDNORAMENNÝ – INSTALACE VE VOLNÉM TERÉNU

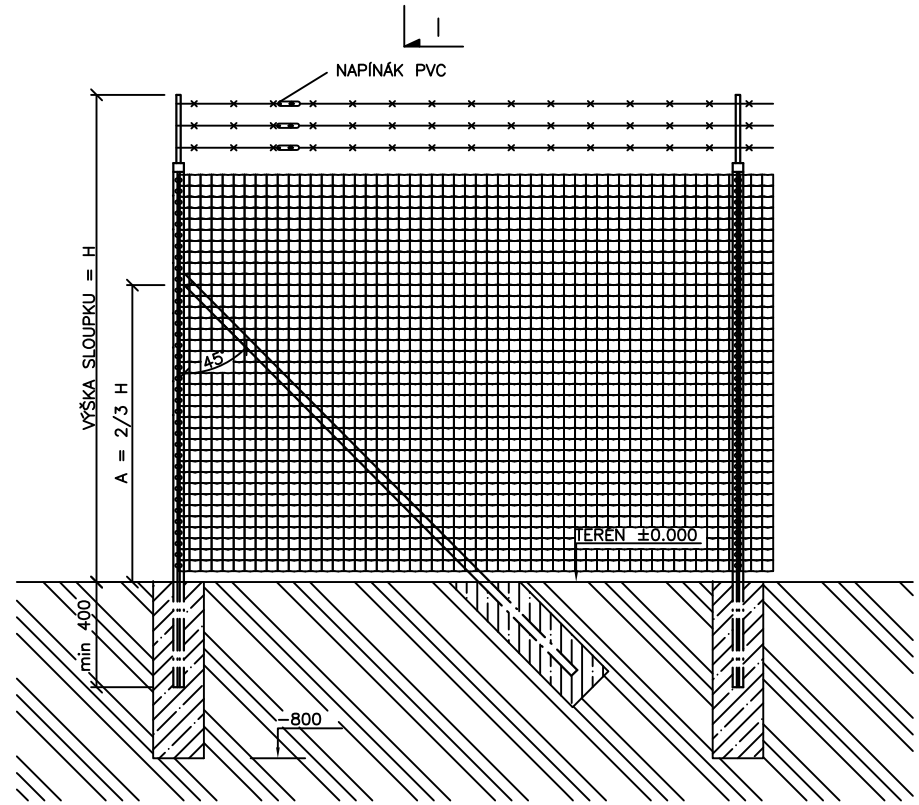

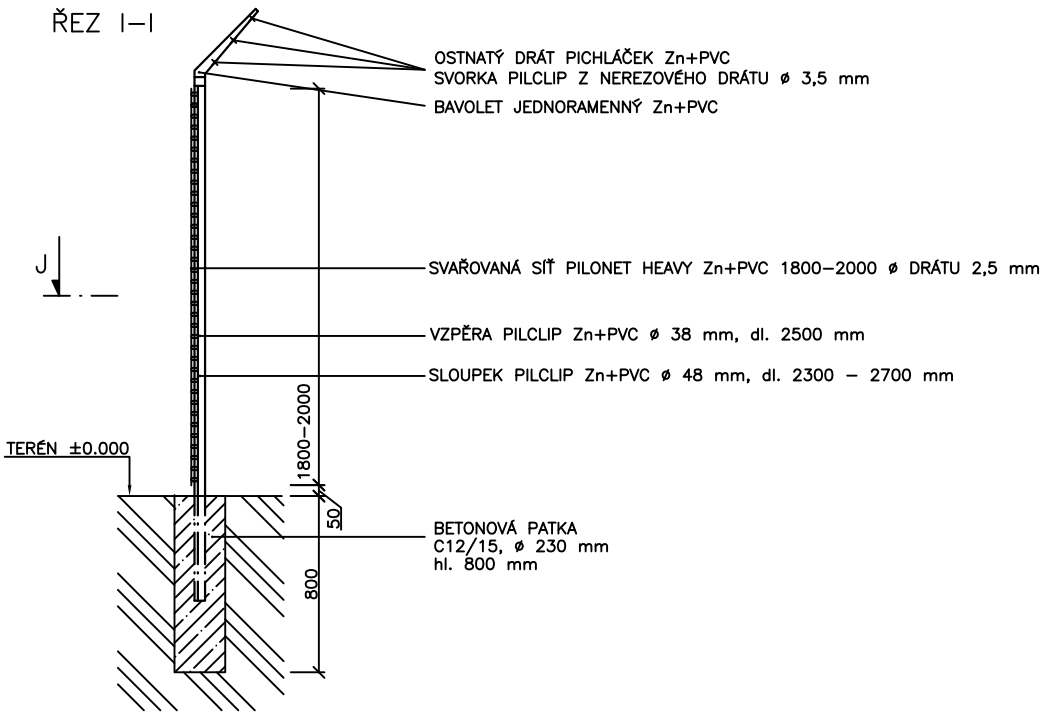

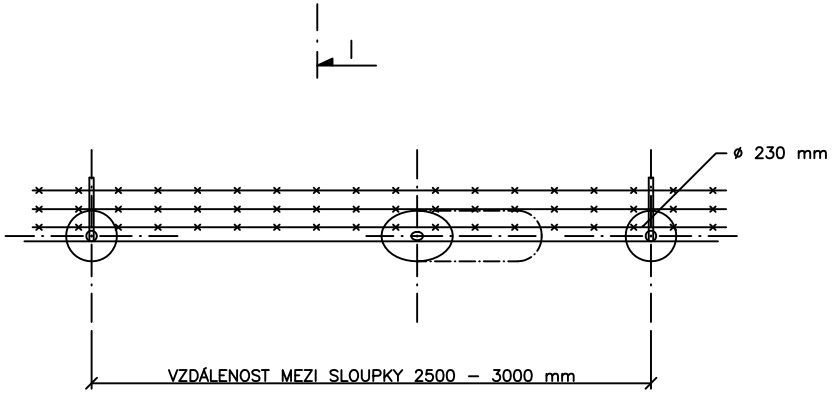

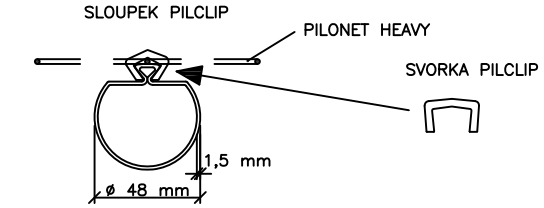

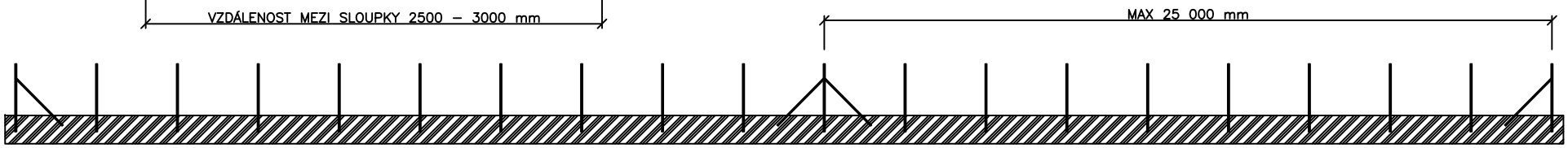

TATO PROJEKTOVÁ DOKUMENTACE JE MAJETKEM fy PILECKÝ s. r. o. – MOKROVRATY 177, 262 03 NOVÝ KNÍN, tel.: 318 593 848, fax: 318 593 849, mobil: 602 458 430, e–mail: kocian@pilecky.cz